Dati generali

Comune di Vigo di Fassa — Località: Chiusel

C.C. Vigo di Fassa — P.ed. Non accatastata – insiste su p.f. 1894/2

Analisi

1. Tipologia Funzionale		Tieja dal fen
2. Epoca di costruzione		1860-1945
3. Uso attuale		Agricolo
4. Grado di utilizzo		In uso permanente
5. Caratteristiche edificio	Tipo costruttivo	Legno in assito
	Volume	
	Elementi in aggetto	
	Tetto	Con trave di colmo
	Manto di copertura	Scandole
	Accessori tetto	
	Serramenti fori	Legno
	Finiture intonaco	
	Particolari di pregio	
Alterata		Orginale
7. Stato conservazione		Degradata
8. Pertinenze	Verde	Verde aperto
	Auto	
	Altri manufatti di servizio	
9. Reti tecnologiche	Acqua	Assente
	Acque reflue	Assente
10. Viabilità	Accesso all'area	Provinciale
	Accesso all'edificio	Pista
11. Legislazione (vincoli)		

Progetto

1. Categoria di intervento	RISTRUTTURAZIONE
2. Note:	

Dimensioni

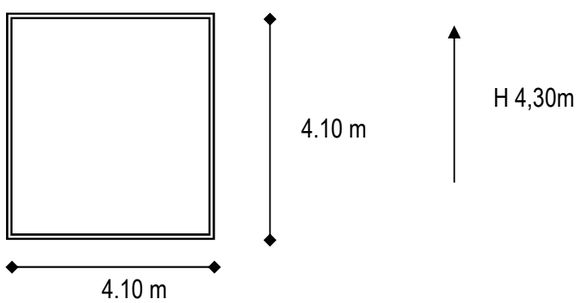

Documentazione fotografica

Nord

Est

Sud

Ovest
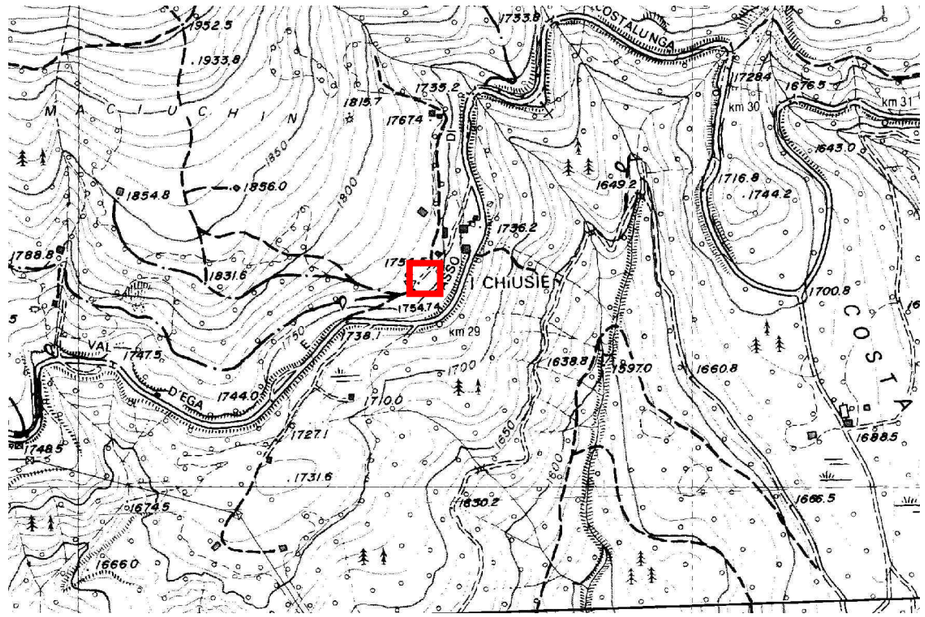
Carta tecnica (1:10.000) **N°foglio 099146 (CTP 1.1/93)**